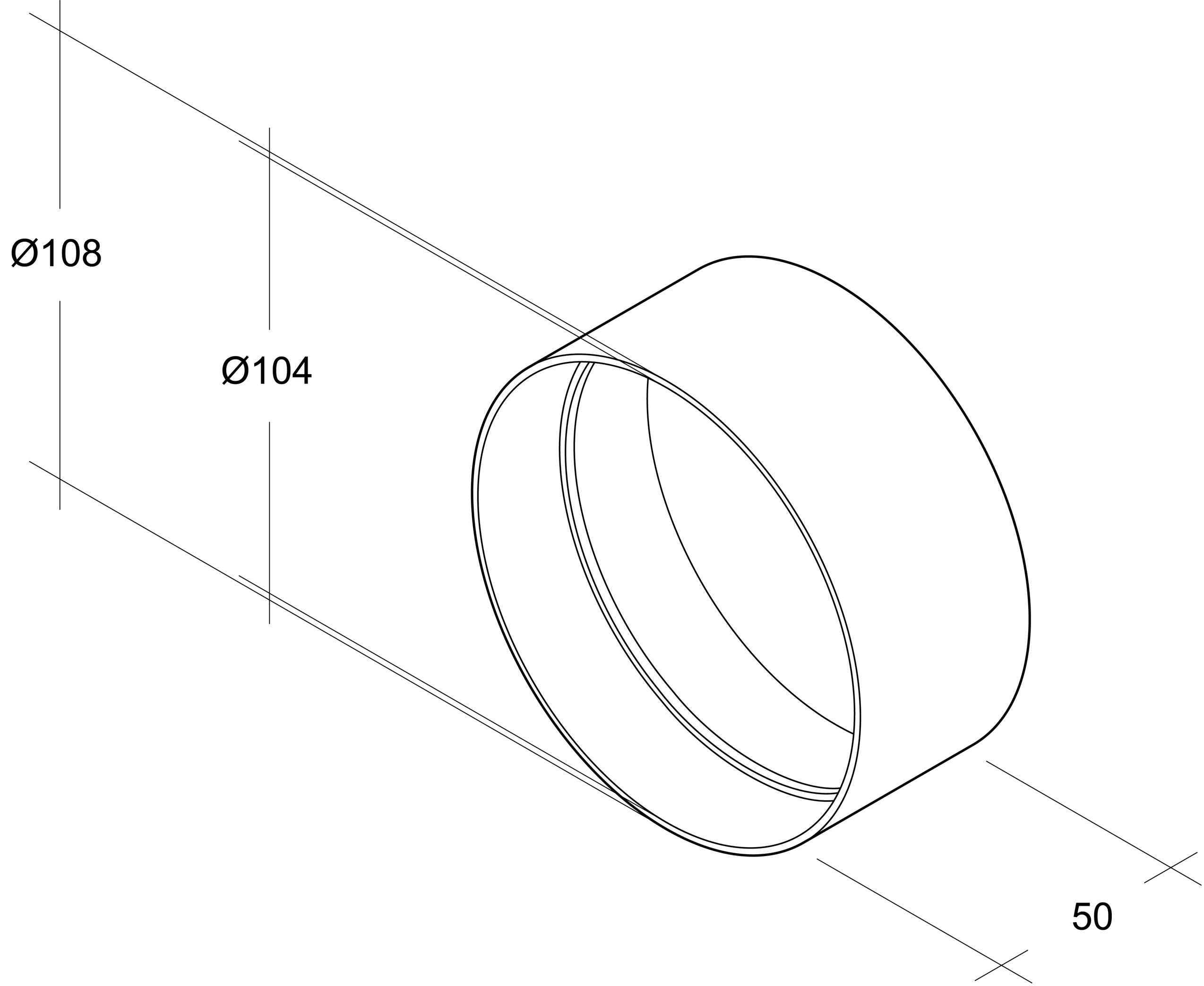
Ø108
Ø104
50