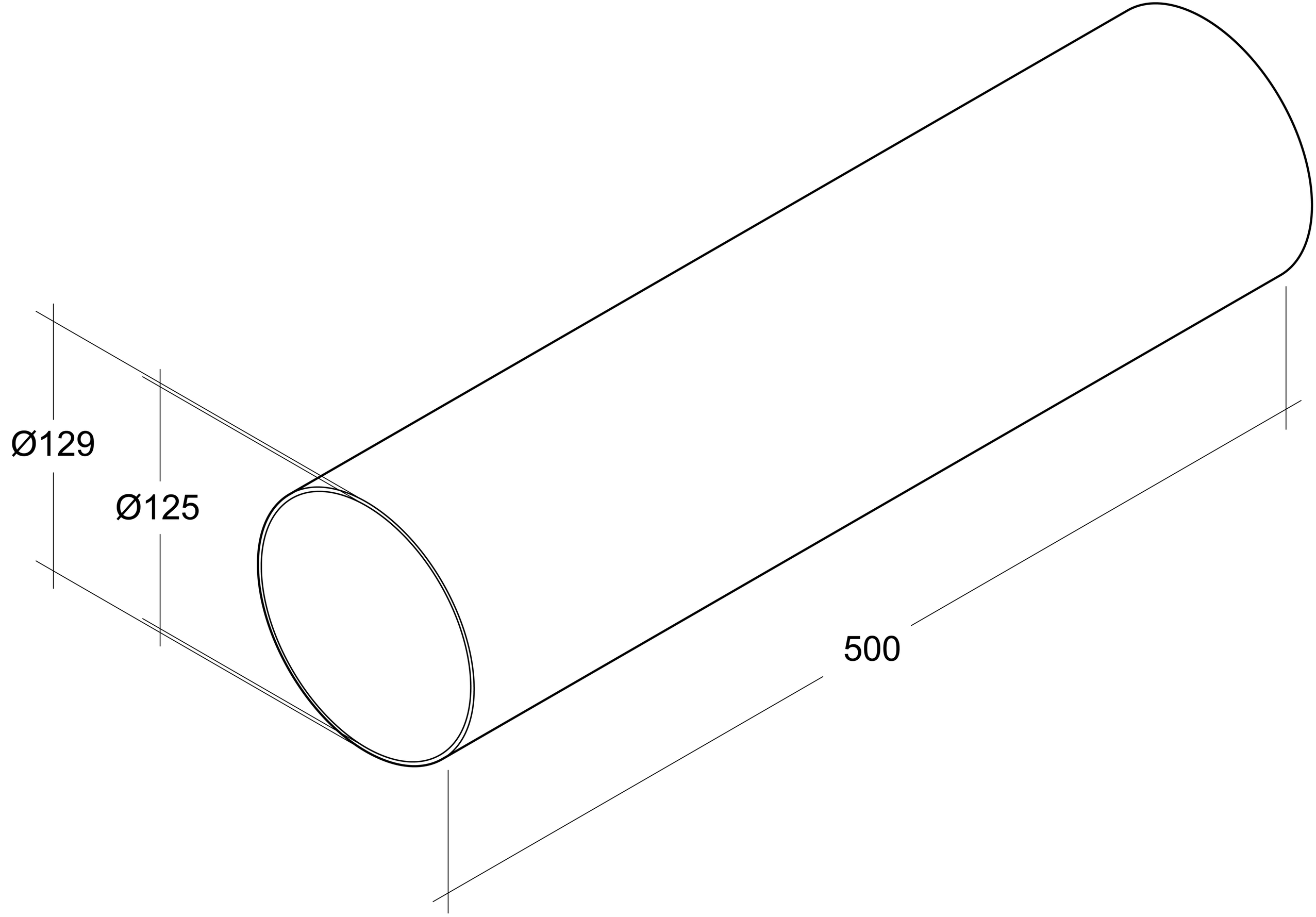
Ø129
Ø125
500