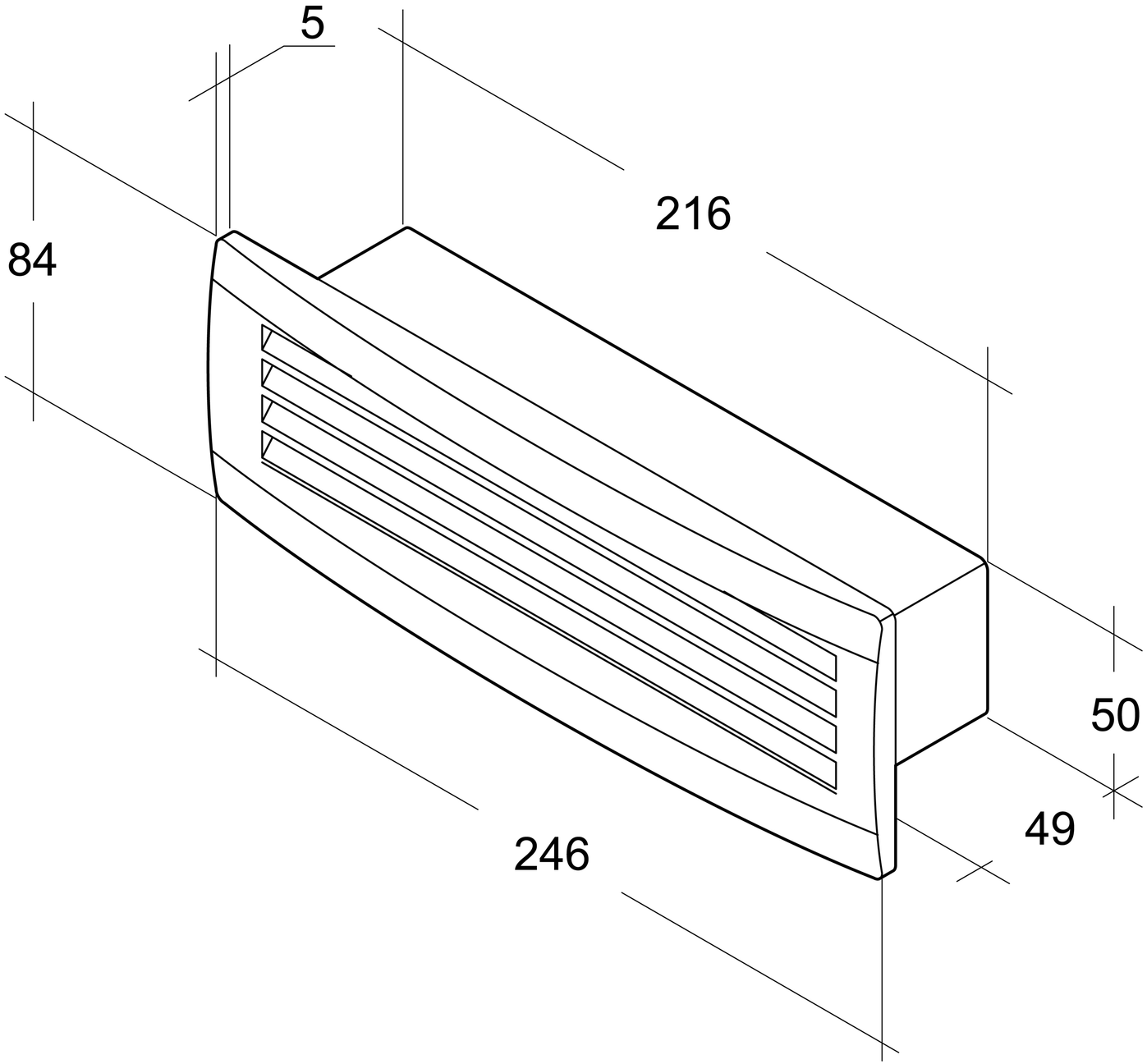
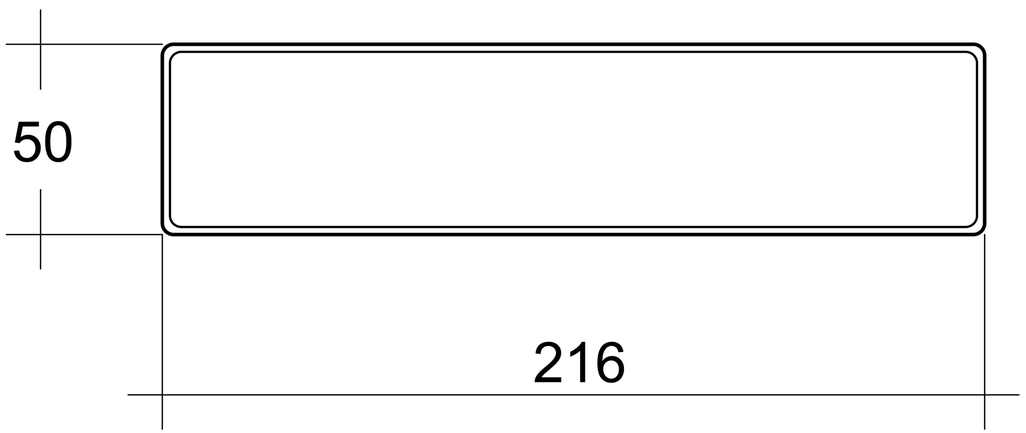
Rückansicht