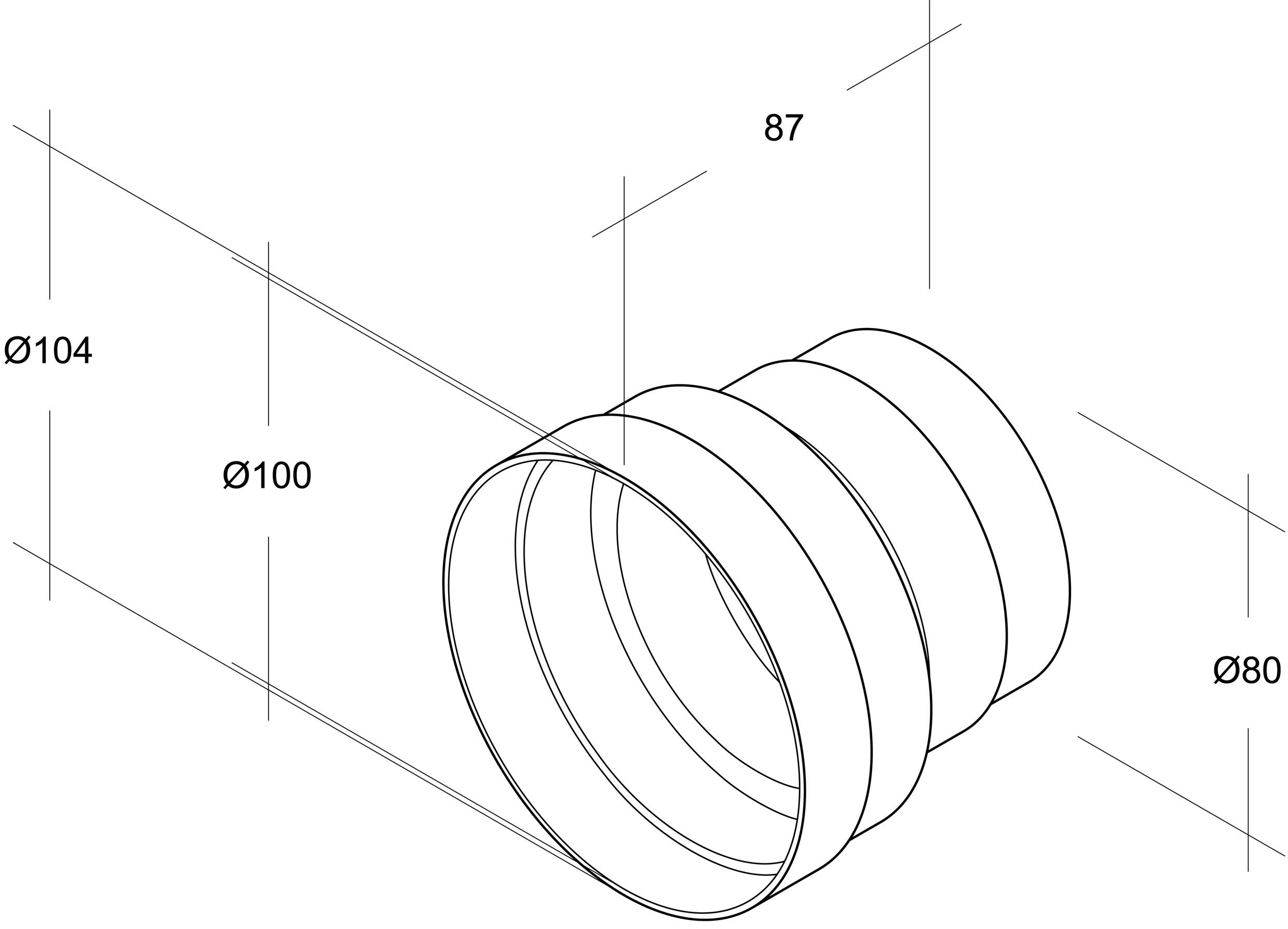
87
Ø104
Ø100
Ø80