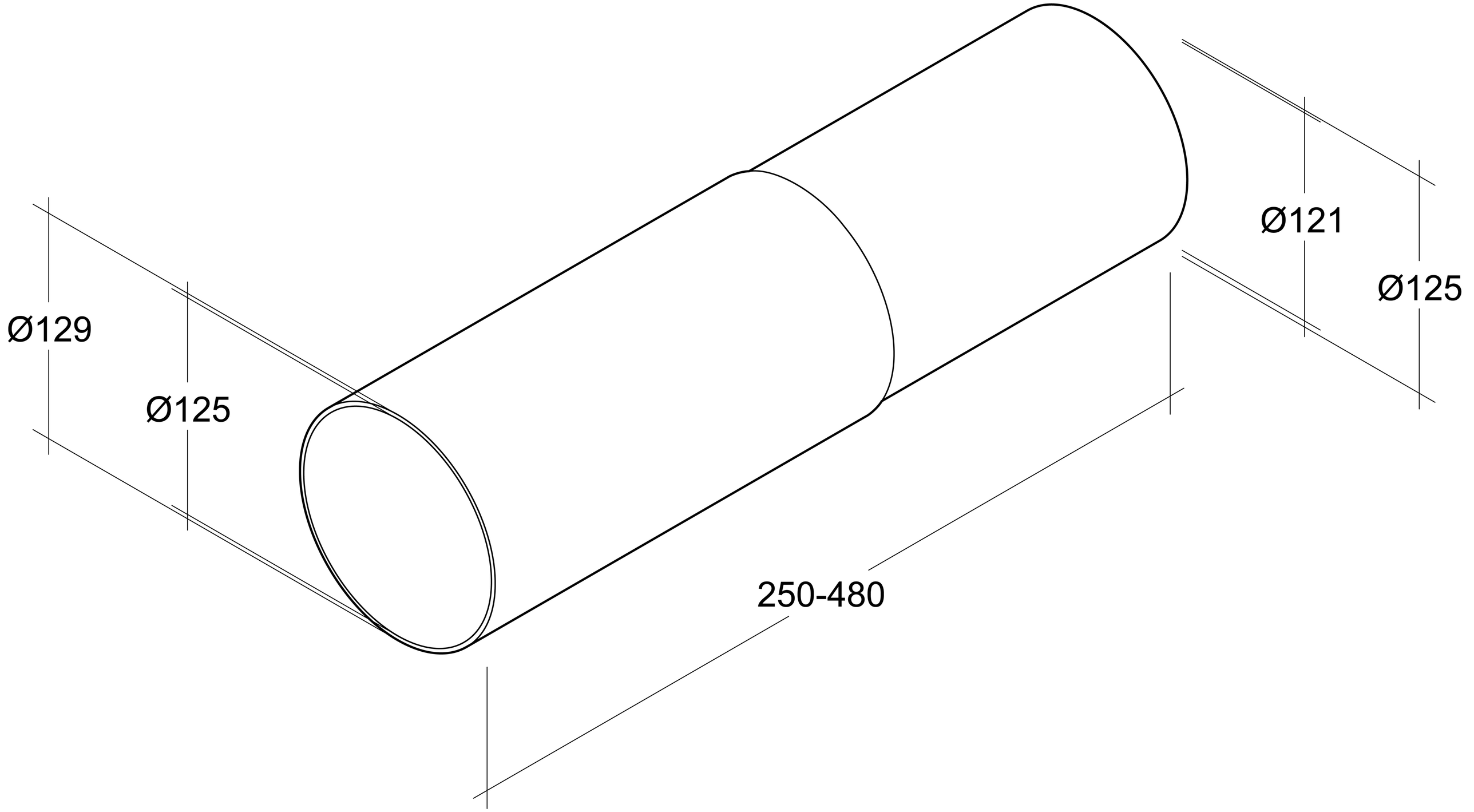
Ø129
Ø125
Ø121
Ø125
250-480