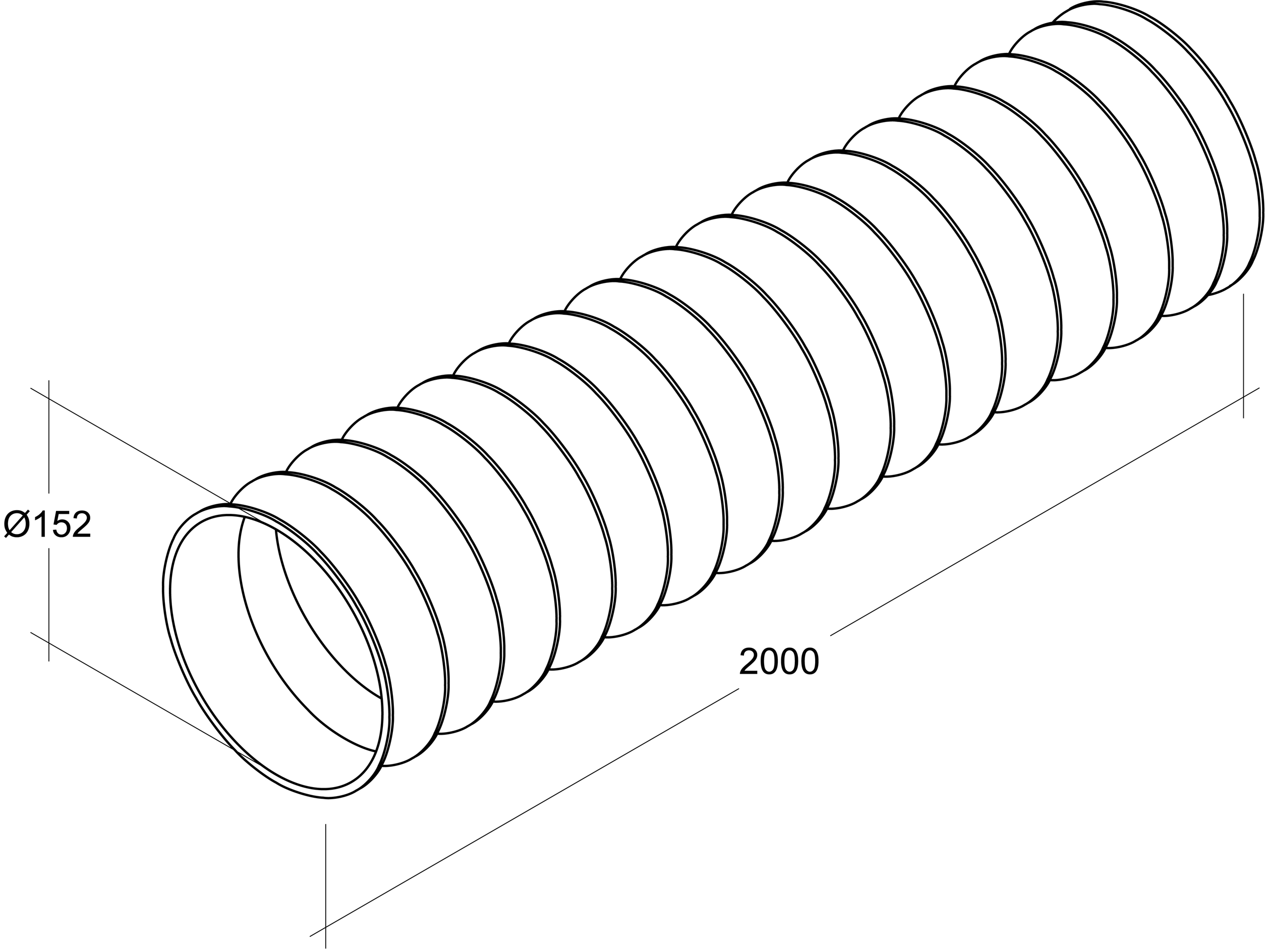
Ø152
2000