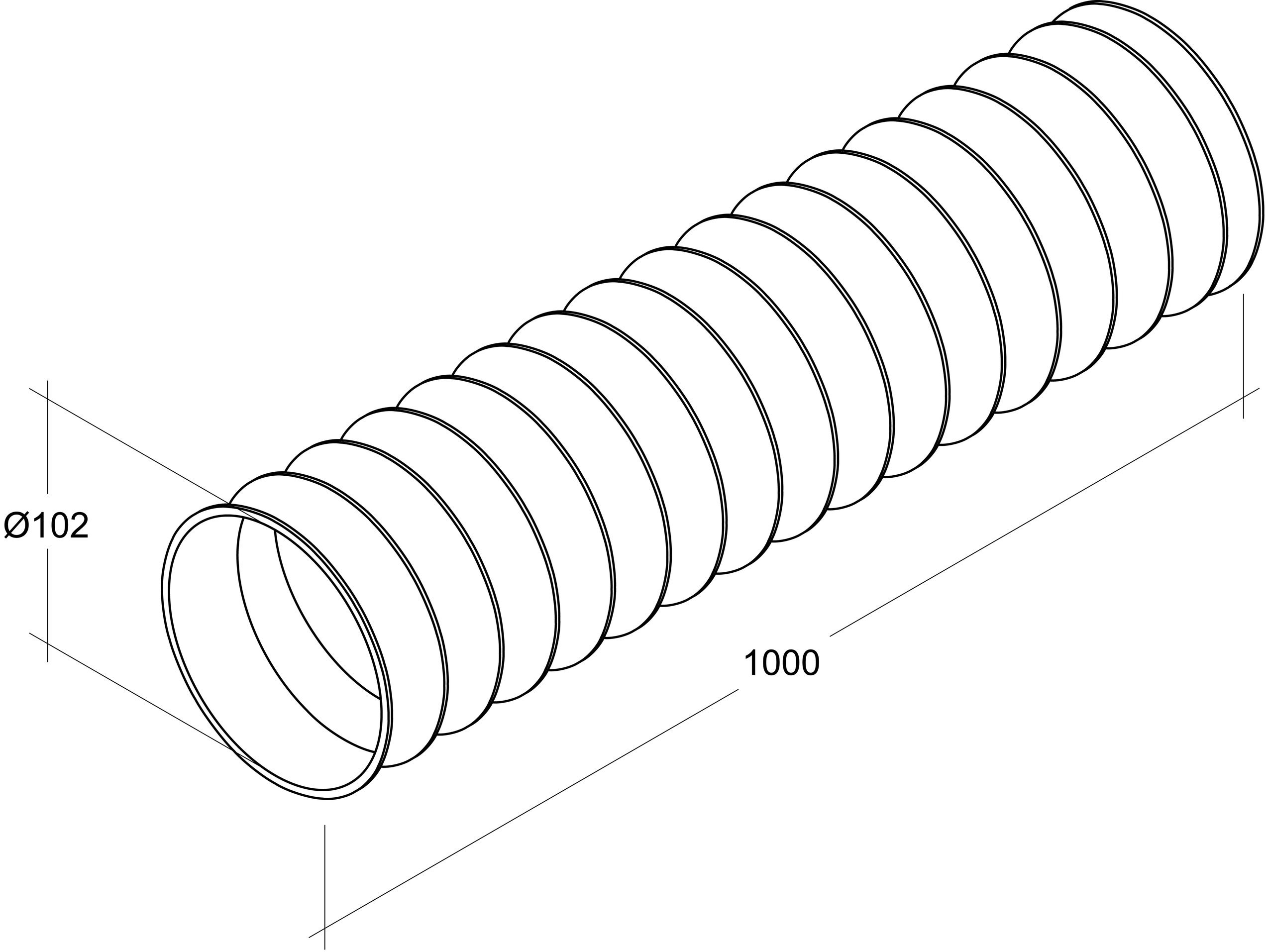
Ø102
1000